РЕЗЕРВОАРИ
ВОДА ЗА ЖИВОТ
WWW.REZERVOARI.MK

APLAST

AQUAstay резервоари

MK

APLASTd.o.o. е производител специјализиран за производство на широк спектар на пластични производи произведени со користење на процесот на ротационо лиење (ротомолдинг). Со повеќе од 130 вработени, ги следи принципите на технолошката иновација, гради свој бренд и ужива висок углед и на домашниот и на меѓународниот пазар. Користи најнапредна технологија на ротационо лиење, која има најмало влијание врз животната средина.

Висококвалитетно производство

Главниот фокус на компанијата е производство на производи за подземна инфраструктура - за канализациски и водоводни системи. Нуди ефикасни и еколошки производи за транспорт, собирање и третман на вода, производи за подземно собирање и сепарирање на отпад и елементи за пловечки цевководи. Исто така, нуди решенија за автомобилската индустрија.

Задоволство на клиентите

Повеќе од половина од нејзините приходи се генерирани од извоз во **30 земји** ширум светот. Компанијата речиси го дуплираше својот удел во извозот во последните години. Лојалноста на клиентите ја припишува на нејзиниот фокус на развој на висококвалитетни производи што ги исполнуваат барањата за **квалитет, безбедност и ефикасност**. Како резултат на тоа, таа обезбедува препознатливост на брендот Апласт на сè поконкурентниот глобален пазар.

Сопствен развој и партнерство за развој

Производите се резултат на нашиот сопствен оддел за развој, кој ја комбинира целата потребна експертиза, од дизајн и изградба до имплементација на производот. Во исто време, ние сме сигурен партнер кој, заедно со клиентот, го развива алатот и го обезбедува производството на посакуваниот производ. Компанијата го поседува стандардот за систем за управување со квалитет **ISO 9001** и стандардот за систем за управување со животната средина **ISO 14001.**

Дали знаевте?

20-годишна традиција | **Извоз во 30 земји во светот** | **Испорака за Tesla Германија**

AQUAstay резервоари

Резервоарите AQUAstay се дизајнирани за собирање дождовница, вода за пиење и отпадни води. Тие се погодни исклучиво за подземна инсталација. Достапни се во три основни димензии: L, XL или XXL. Производите ги исполнуваат сите барања за безбедност, здравје и заштита на животната средина. Доколку резервоарот е инсталиран и одржуван според упатствата на производителот, минималниот век на траење е 30 години.

4
PE

Материјалот е 100% рециклиран. Со повторна употреба на PE материјал, ќе го направите вашиот дел за заштита на животната средина.

AQUAstay резервоар

Волумен	Должина (L)	Диаметар (D)	Висина (H)	Тежина
500 l - L		ø 1,00 m	1,03 m	49 kg
1.000 l - L		ø 1,0 m	1,78 m	76 kg
2.000 l - L	1,50 m	ø 1,4 m	1,73 m	104 kg
2.500 l - L	1,80 m	ø 1,4 m	1,73 m	120 kg
3.000 l - L	2,40 m	ø 1,4 m	1,73 m	133 kg
3.500 l - XL	1,80 m	ø 1,75 m	2,09 m	160 kg
5.000 l - XL	2,45 m	ø 1,75 m	2,09 m	215 kg
6.000 l - XL	2,90 m	ø 1,75 m	2,09 m	256 kg
7.000 l - XL	3,40 m	ø 1,75 m	2,09 m	298 kg
10.000 l - XL	4,94 m	ø 1,75 m	2,09 m	395 kg
8.000 l - XXL	2,60 m	ø 2,30 m	2,65 m	261 kg
10.000 l - XXL	3,10 m	ø 2,30 m	2,65 m	307 kg
12.000 l - XXL	3,60 m	ø 2,30 m	2,65 m	350 kg
16.000 l - XXL	4,85 m	ø 2,30 m	2,65 m	515 kg
18.000 l - XXL	5,30 m	ø 2,30 m	2,65 m	551 kg
20.000 l - XXL	5,80 m	ø 2,30 m	2,65 m	591 kg
26.000 l - XXL	7,60 m	ø 2,30 m	2,65 m	770 kg
28.000 l - XXL	8,10 m	ø 2,30 m	2,65 m	810 kg
30.000 l - XXL	8,60 m	ø 2,30 m	2,65 m	850 kg
36.000 l - XXL	10,30 m	ø 2,30 m	2,65 m	1.027 kg
38.000 l - XXL	10,80 m	ø 2,30 m	2,65 m	1.067 kg
40.000 l - XXL	11,30 m	ø 2,30 m	2,65 m	1.108 kg
46.000 l - XXL	13,00 m	ø 2,30 m	2,65 m	1.285 kg
50.000 l - XXL	13,50 m	ø 2,30 m	2,65 m	1.326 kg

AQUAstay FLAT резервоар

Волумен	Должина (L)	Ширина (W)	Висина (H)	Тежина
5.000 l - FLAT	2,70 m	ø 2,33 m	1,51 m	~ 240 kg
10.000 l - FLAT	5,50 m	ø 2,33 m	1,51 m	~ 480 kg
15.000 l - FLAT	8,00 m	ø 2,33 m	1,51 m	~ 700 kg
20.000 l - FLAT	10,60 m	ø 2,33 m	1,51 m	~ 910 kg
25.000 l - FLAT	13,10 m	ø 2,33 m	1,51 m	~ 1130 kg

Инструкции за инсталација:

SLO EN

DE CRO

FR CZ

Димензиите во табелата се теоретски утврдени вредности и може да отстапуваат во пракса.

AQUAstay 500 l

TIP	IDENT	Висина (H) v mm	Диаметар mm	Тежина kg
	214320100	1030	1000	49
	214309800	1030	1000	49

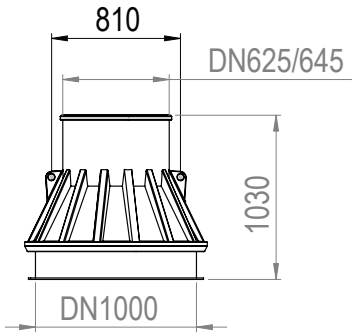

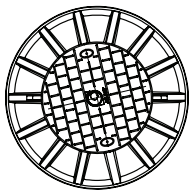

AQUAstay 1.000 l

TIP	IDENT	Висина (H) mm	Диаметар mm	Тежина kg
	214320200	1780	1000	76
	214309900	1780	1000	76

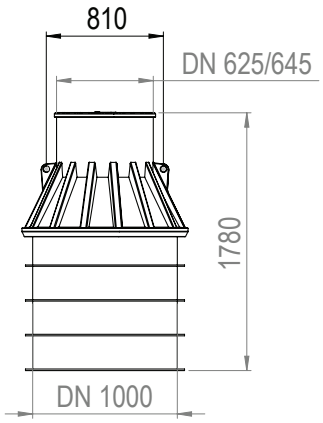

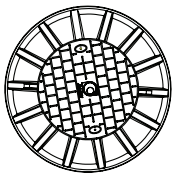

AQUAstay 2.000 l - L

TIP	IDENT	Должина mm (L)	Диаметар mm (D)	Висина mm (H)	Тежина kg
	214310070	1500	1400	1730	104
	214340070	1500	1400	1730	104
	214312070	1500	1400	1730	104

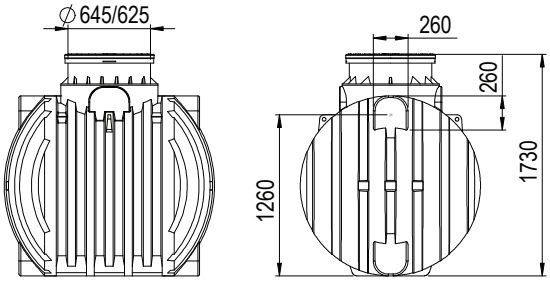

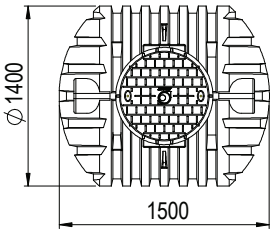

AQUAstay 2.500 l - L

TIP	IDENT	Должина mm (L)	Диаметар mm (D)	Висина mm (H)	Тежина kg
	214310080	1800	1400	1730	120
	214340080	1800	1400	1730	120
	214312080	1800	1400	1730	120

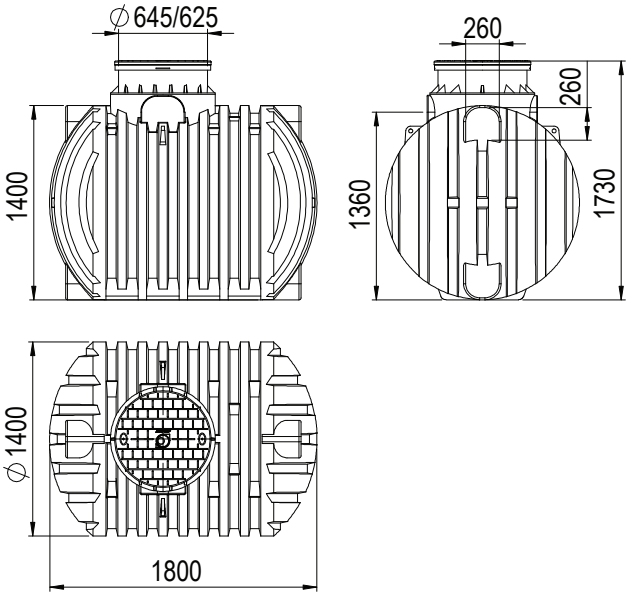

AQUAstay 3.000 l - L

TIP	IDENT	Должина mm (L)	Диаметар mm (D)	Висина mm (H)	Тежина kg
	214310090	2400	1400	1730	133
	214340090	2400	1400	1730	133
	214312090	2400	1400	1730	133

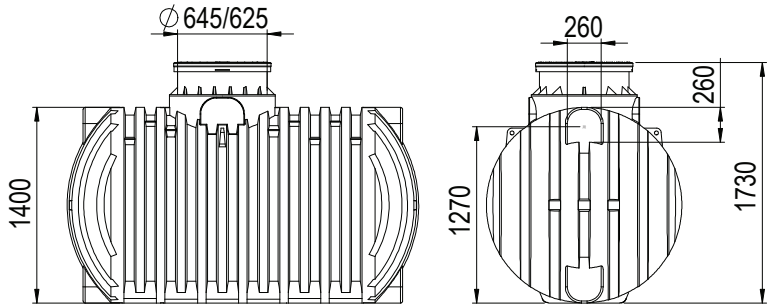

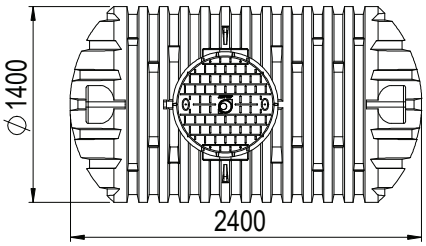

AQUAstay 3.500 l - XL

TIP	IDENT	Должина mm (L)	Диаметар mm (D)	Висина mm (H)	Тежина kg
	214310100	1800	1750	2090	160
	214340100	1800	1750	2090	160
	214312100	1800	1750	2090	160

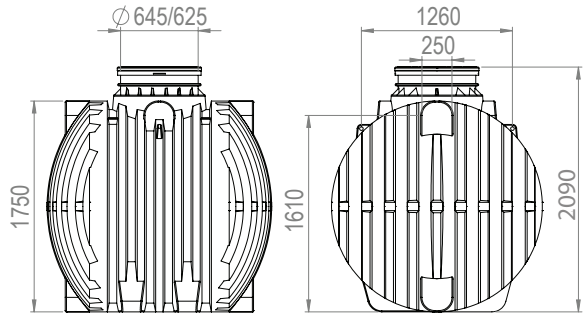

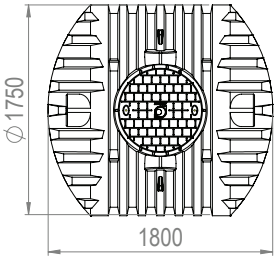

Резервоар за дожд. Рез. за питна вода Рез. за отпадна вода

AQUAstay 5.000 l - XL

TIP	IDENT	Должина mm (L)	Диаметар mm (D)	Висина mm (H)	Тежина kg
	214310140	2450	1750	2090	215
	214340140	2450	1750	2090	215
	214312140	2450	1750	2090	215

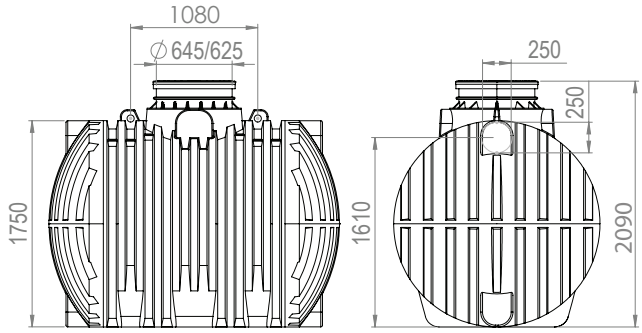

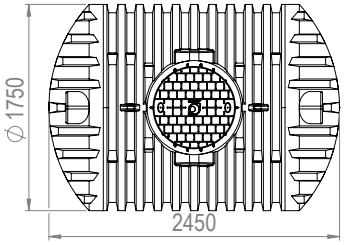

AQUAstay 6.000 l - XL

TIP	IDENT	Должина mm (L)	Диаметар mm (D)	Висина mm (H)	Тежина kg
	214310210	2900	1750	2090	256
	214340210	2900	1750	2090	256
	214312210	2900	1750	2090	256

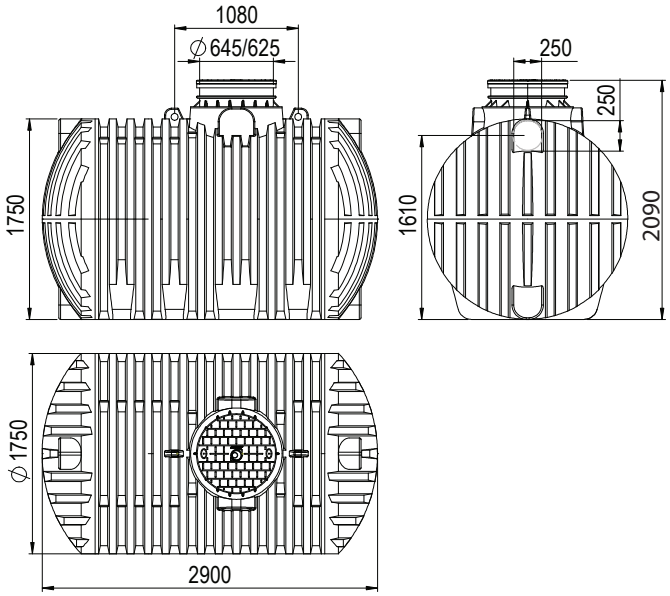

AQUAstay 7.000 l - XL

TIP	IDENT	Должина mm (L)	Диаметар mm (D)	Висина mm (H)	Тежина kg
	214310290	3400	1750	2090	298
	214340290	3400	1750	2090	298
	214312290	3400	1750	2090	298

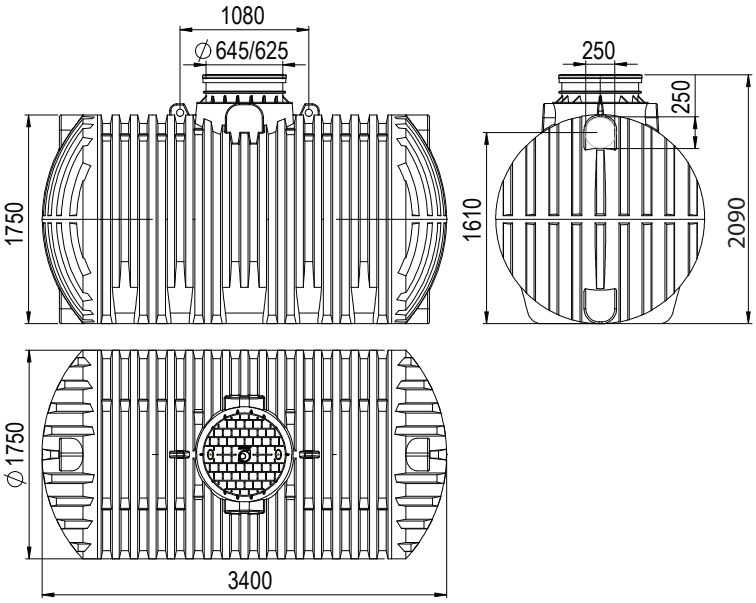

AQUAstay 10.000 l - XL

TIP	IDENT	Должина mm (L)	Диаметар mm (D)	Висина mm (H)	Тежина kg
	214340405	4940	1750	2090	395
	214312405	4940	1750	2090	395

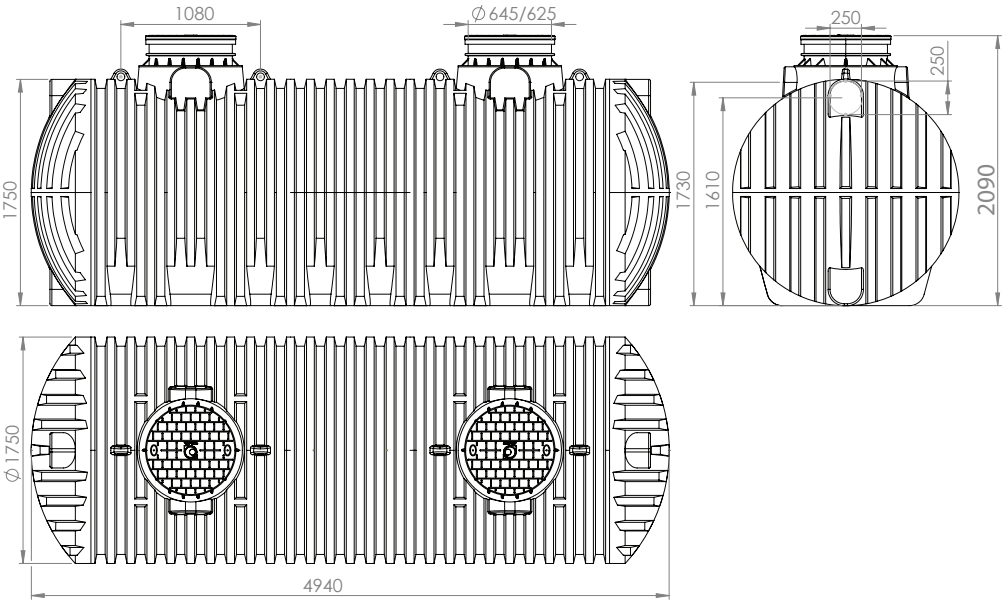

Резервоар за дожд. Рез. за питна вода Рез. за отпадна вода

AQUAstay 8.000 l - XXL

TIP	IDENT	Должина mm (L)	Диаметар mm (D)	Висина mm (H)	Тежина kg
	214310310	2600	2300	2650	261
	214340310	2600	2300	2650	261
	214312310	2600	2300	2650	261

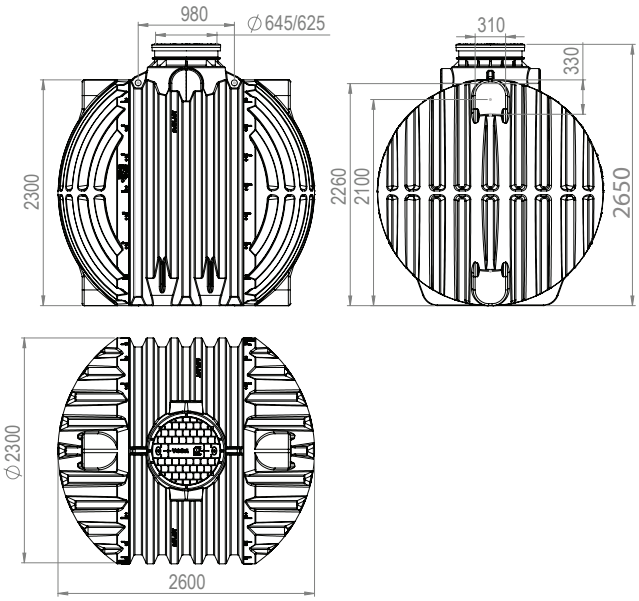

AQUAstay 10.000 l - XXL

TIP	IDENT	Должина mm (L)	Диаметар mm (D)	Висина mm (H)	Тежина kg
	214310410	3100	2300	2650	307
	214340410	3100	2300	2650	307
	214312410	3100	2300	2650	307

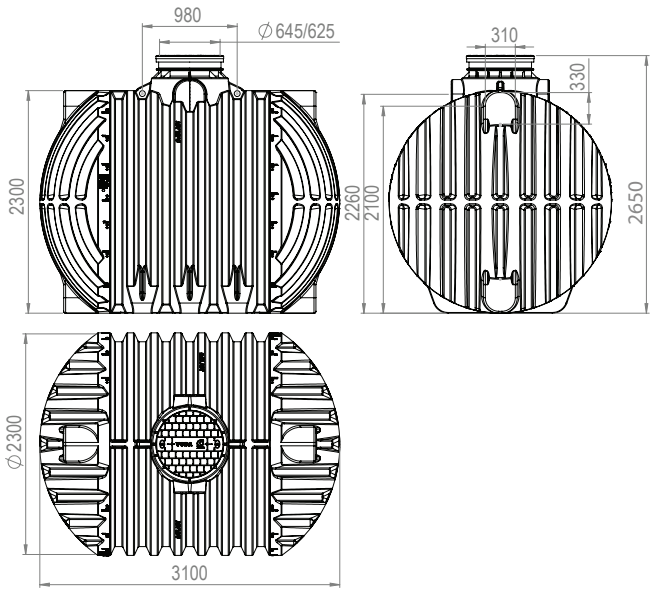

AQUAstay 12.000 l - XXL

TIP	IDENT	Должина mm (L)	Диаметар mm (D)	Висина mm (H)	Тежина kg
	214310510	3600	2300	2650	350
	214340510	3600	2300	2650	350
	214312510	3600	2300	2650	350

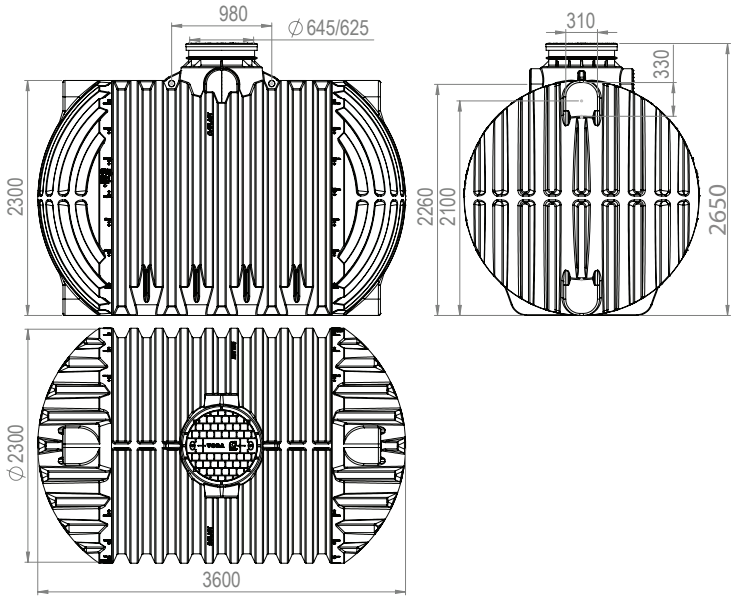

AQUAstay 16.000 l - XXL

TIP	IDENT	Должина mm (L)	Диаметар mm (D)	Висина mm (H)	Тежина kg
	214310930	4850	2300	2650	515
	214340930	4850	2300	2650	515
	214312930	4850	2300	2650	515

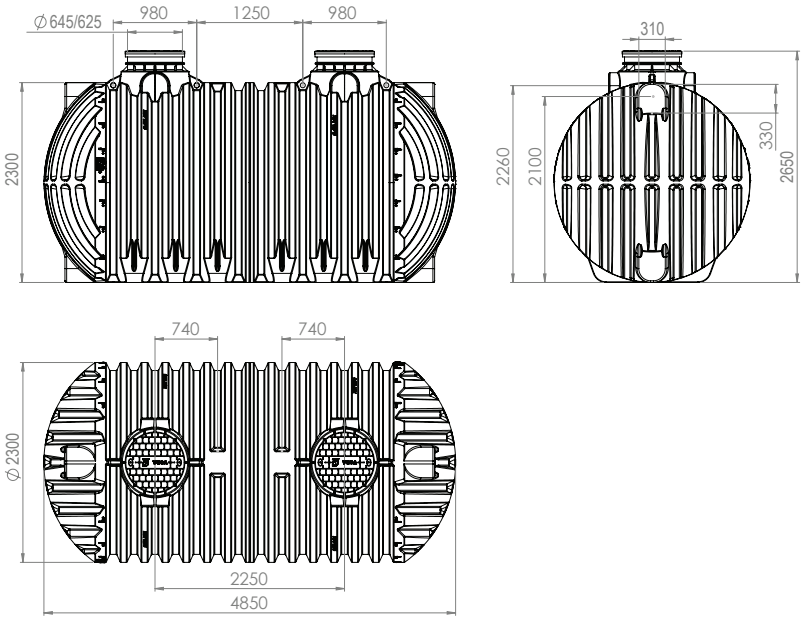

Резервоар за дожд. Рез. за питна вода Рез.за отпадна вода

AQUAstay 18.000 l - XXL

TIP	IDENT	Должина mm (L)	Диаметар mm (D)	Висина mm (H)	Тежина kg
	214310940	5300	2300	2650	551
	214340940	5300	2300	2650	551
	214312940	5300	2300	2650	551

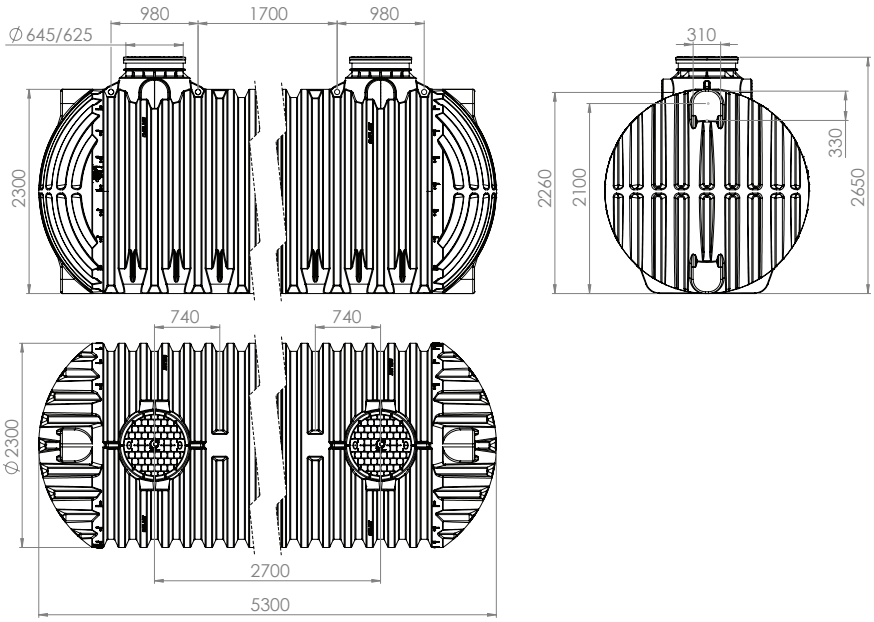

AQUAstay 20.000 l - XXL

TIP	IDENT	Должина mm (L)	Диаметар mm (D)	Висина mm (H)	Тежина kg
	214310950	5800	2300	2650	591
	214340950	5800	2300	2650	591
	214312950	5800	2300	2650	591

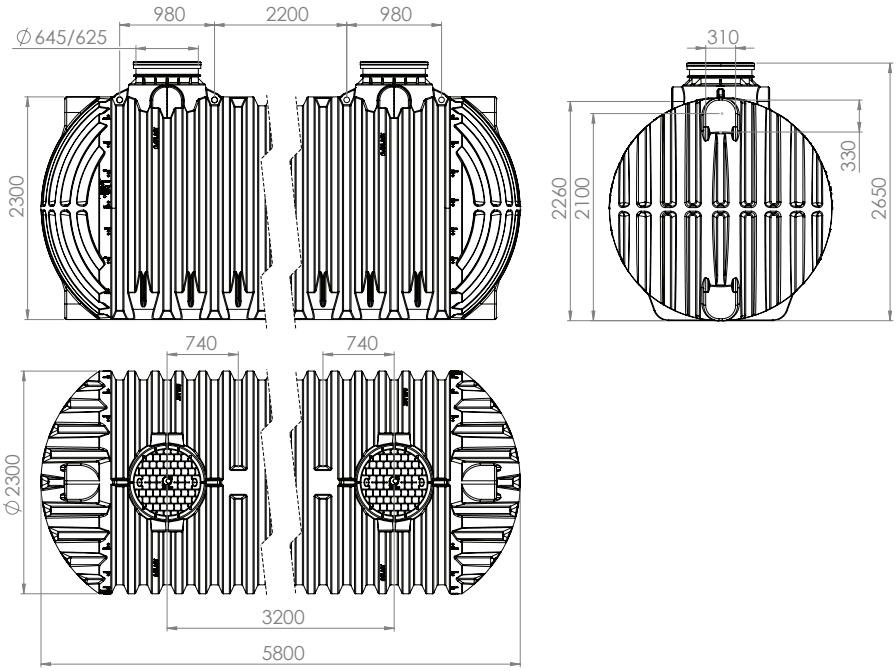

AQUAstay 26.000 l - XXL

TIP	IDENT	Должина mm (L)	Диаметар mm (D)	Висина mm (H)	Тежина kg
	214310960	7600	2300	2650	770
	214340960	7600	2300	2650	770
	214312960	7600	2300	2650	770

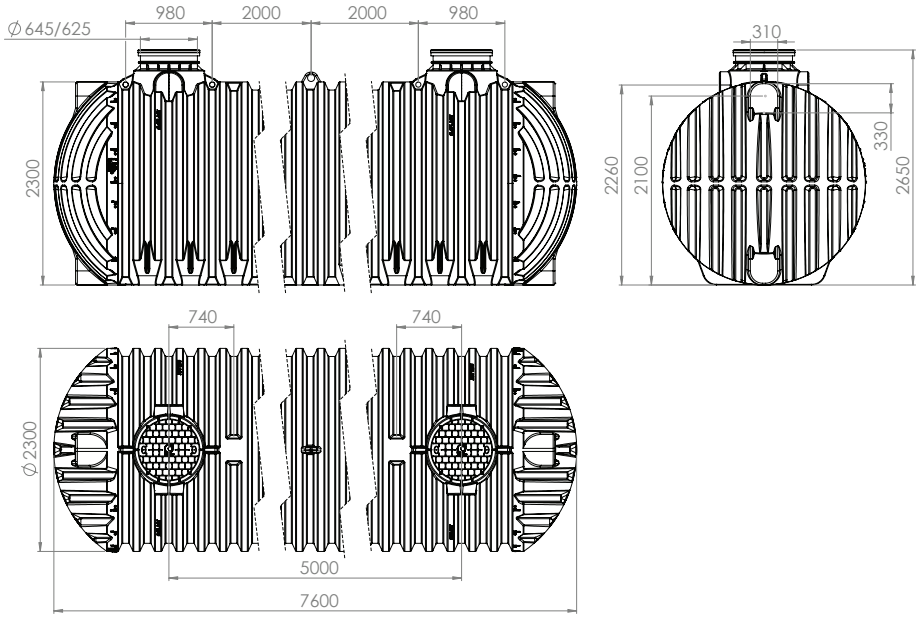

AQUAstay 28.000 l - XXL

TIP	IDENT	Должина mm (L)	Диаметар mm (D)	Висина mm (H)	Тежина kg
	214310970	8100	2300	2650	810
	214340970	8100	2300	2650	810
	214312970	8100	2300	2650	810

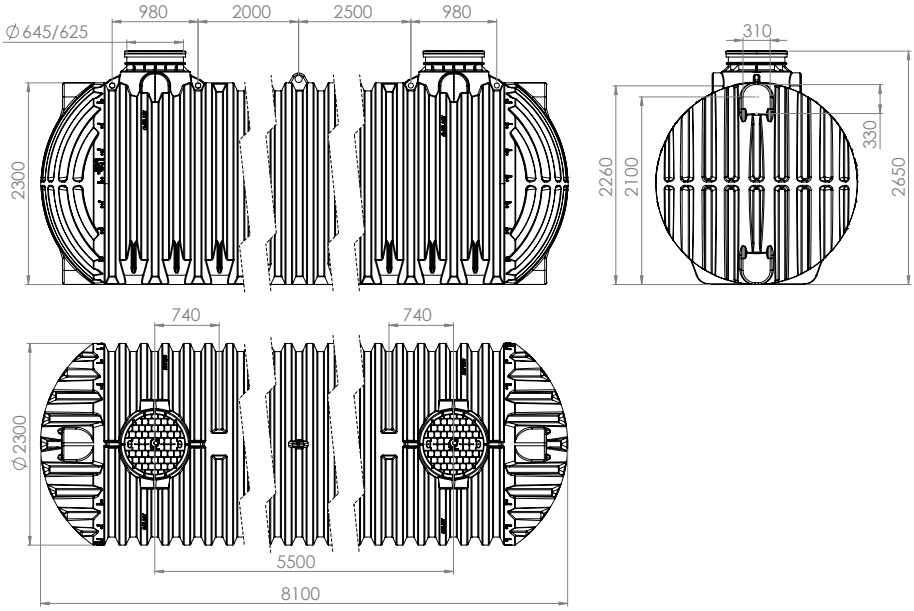

Резервоар за дожд. Рез. за питна вода Рез. за отпадна вода

AQUAstay 30.000 l - XXL

TIP	IDENT	Должина mm (L)	Диаметар mm (D)	Висина mm (H)	Тежина kg
	214311100	8600	2300	2650	850
	214341100	8600	2300	2650	850
	214313100	8600	2300	2650	850

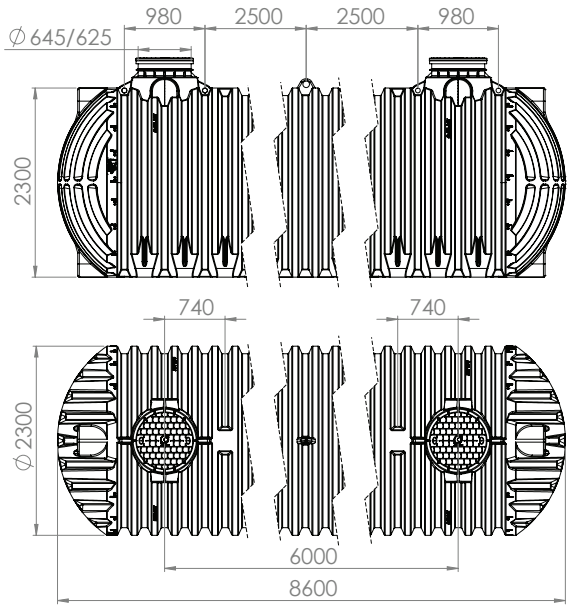

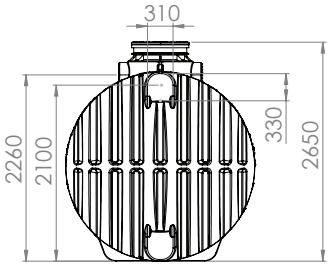

AQUAstay 36.000 l - XXL

TIP	IDENT	Должина mm (L)	Диаметар mm (D)	Висина mm (H)	Тежина kg
	214311110	10300	2300	2650	1027
	214341110	10300	2300	2650	1027
	214313110	10300	2300	2650	1027

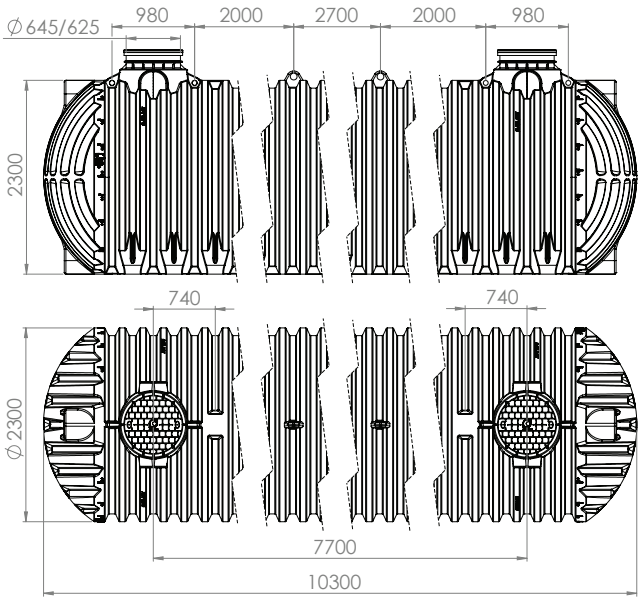

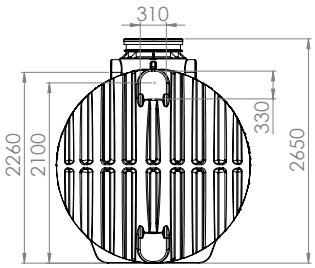

AQUAstay 38.000 l - XXL

TIP	IDENT	Должина mm (L)	Диаметар mm (D)	Висина mm (H)	Тежина kg
	214311120	10800	2300	2650	1067
	214341120	10800	2300	2650	1067
	214313120	10800	2300	2650	1067

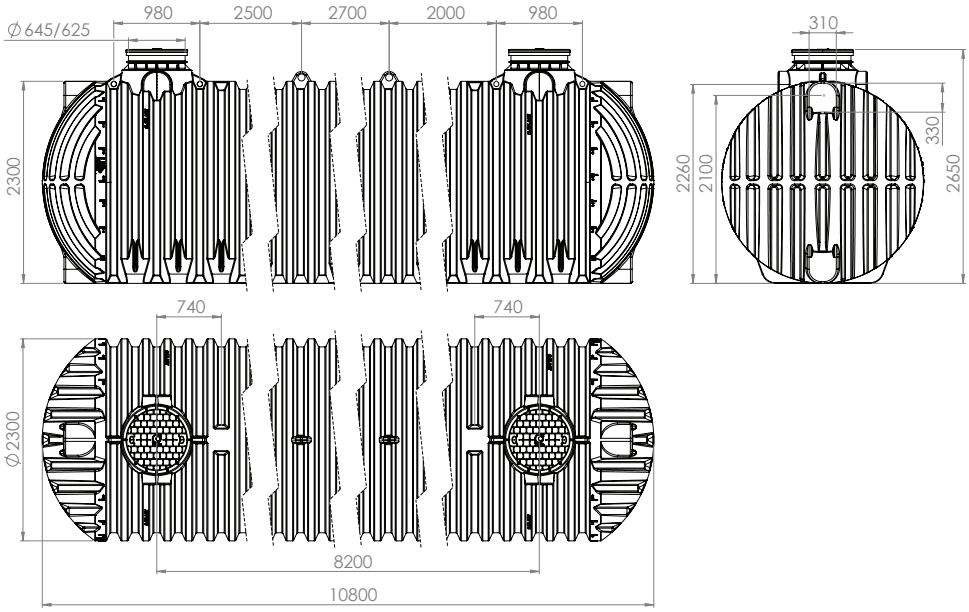

AQUAstay 40.000 l - XXL

TIP	IDENT	Должина mm (L)	Диаметар mm (D)	Висина mm (H)	Тежина kg
	214311200	11300	2300	2650	1108
	214341200	11300	2300	2650	1108
	214313200	11300	2300	2650	1108

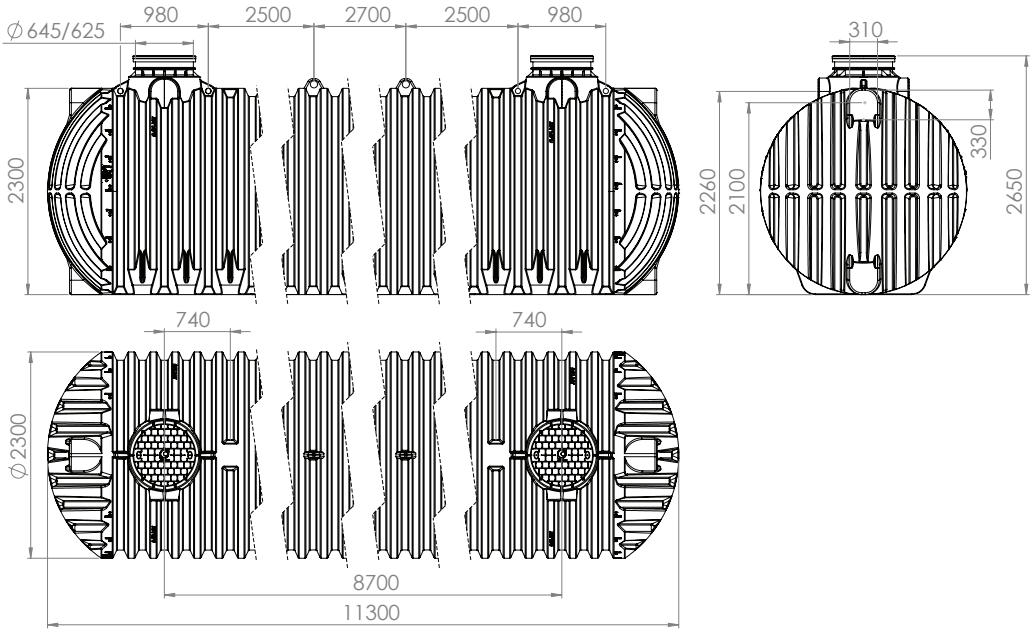

Резервоар за дожд. Рез. за питна вода Рез. за отпадна вода

AQUAstay 46.000 l - XXL

TIP	IDENT	Должина mm (L)	Диаметар mm (D)	Висина mm (H)	Тежина kg
	214311210	13000	2300	2650	1285
	214341210	13000	2300	2650	1285
	214313210	13000	2300	2650	1285

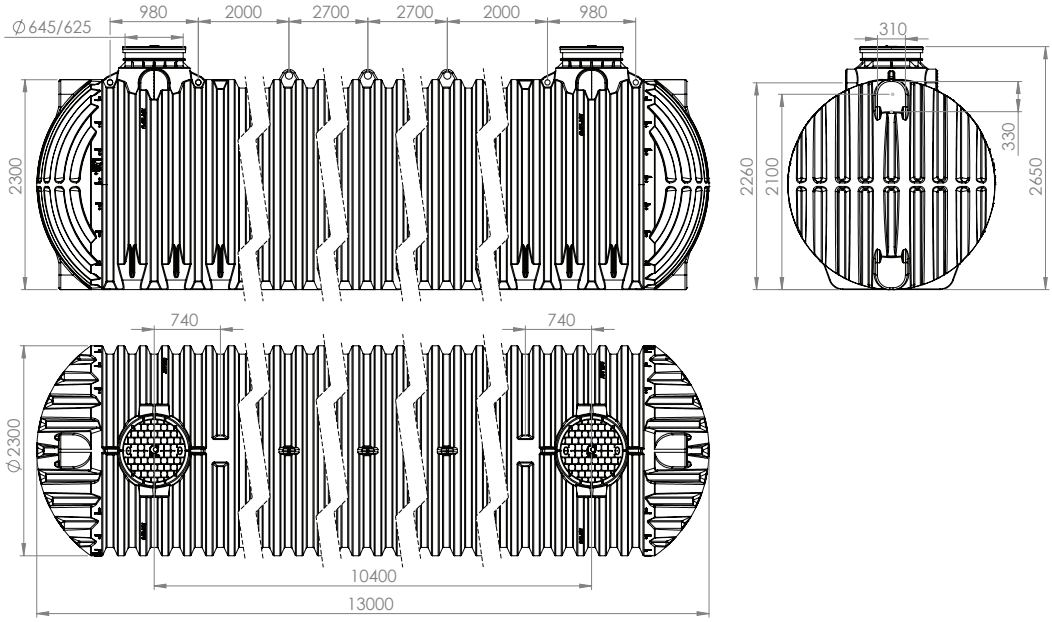

AQUAstay 50.000 l - XXL

TIP	IDENT	Должина mm (L)	Диаметар mm (D)	Висина mm (H)	Тежина kg
	214311300	13500	2300	2650	1326
	214341300	13500	2300	2650	1326
	214313300	13500	2300	2650	1326

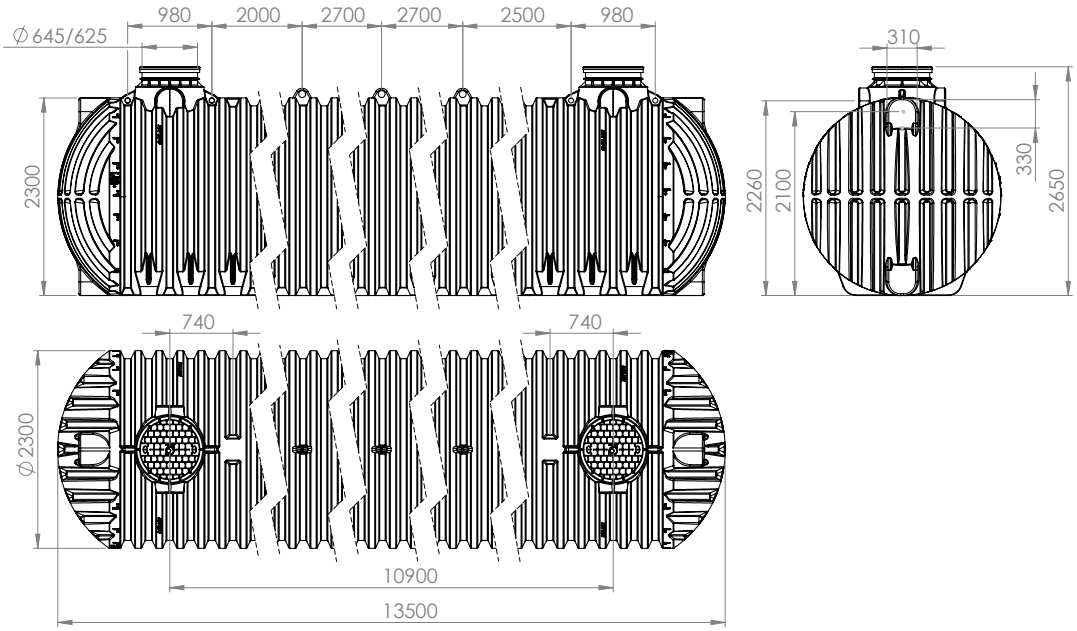

AQUAstay FLAT 5.000 l

TIP	IDENT	Должина mm (L)	Ширина mm (W)	Висина mm (H)	Тежина kg
	214344140	2660	2330	1510	~ 240
	214346140	2660	2330	1510	~ 240
	214345140	2660	2330	1510	~ 240

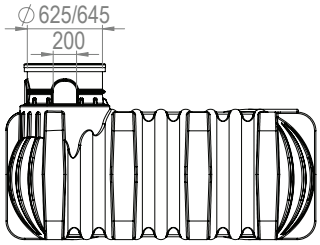

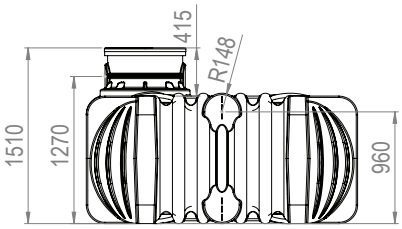

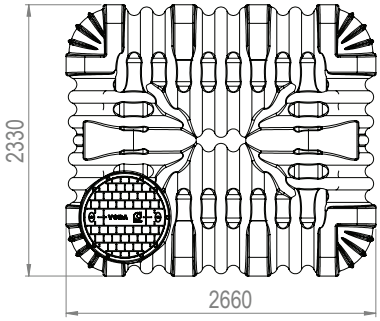

Отпорен на сообраќајни оптоварувања
тежина на возило до 7,5 тони! *
*во согласност со извештајот ZAG 286/24-630-1 за на отпорноста на резервоар AQUAstay Flat 5000 л по сообраќајно оптоварување за возила со вкупна тежина до 7,5 тони

AQUAstay FLAT 10.000 l

TIP	IDENT	Должина mm (L)	Ширина mm (W)	Висина mm (H)	Тежина kg
	214344410	5430	2330	1510	~ 480
	214346410	5430	2330	1510	~ 480
	214345410	5430	2330	1510	~ 480

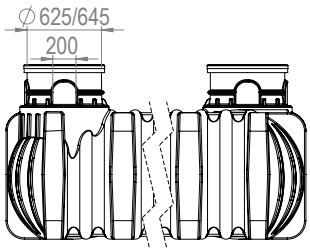

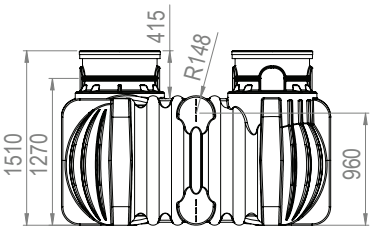

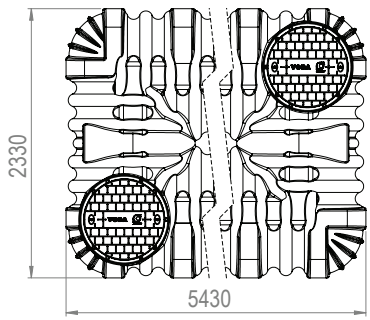

Резервоар за дожд. Рез. за питна вод Рез. за отпадна вода

AQUAstay FLAT 15.000 l

TIP	IDENT	Должина mm (L)	Ширина mm (W)	Висина mm (H)	Тежина kg
	214344600	7990	2330	1510	~ 700
	214346600	7990	2330	1510	~ 700
	214345600	7990	2330	1510	~ 700

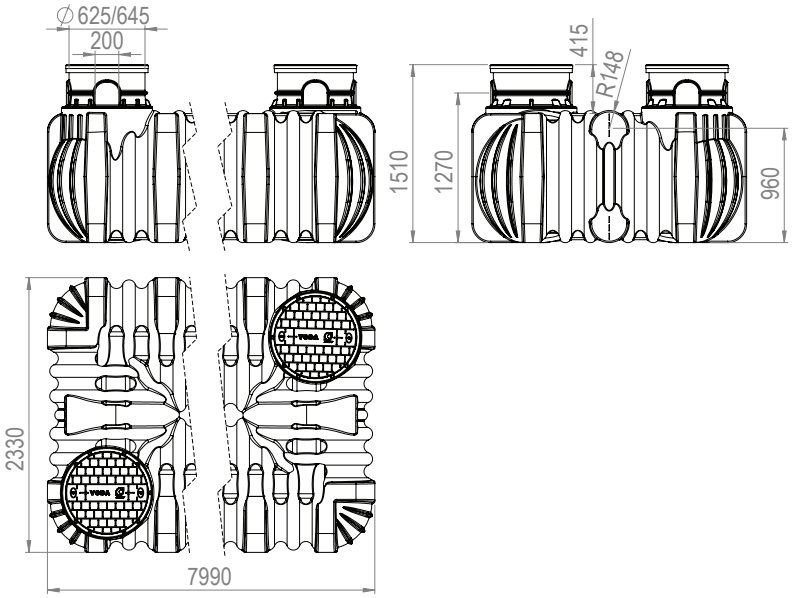

AQUAstay FLAT 20.000 l

TIP	IDENT	Должина mm (L)	Ширина mm (W)	Висина mm (H)	Тежина kg
	214344950	10550	2330	1510	~ 910
	214346950	10550	2330	1510	~ 910
	214345950	10550	2330	1510	~ 910

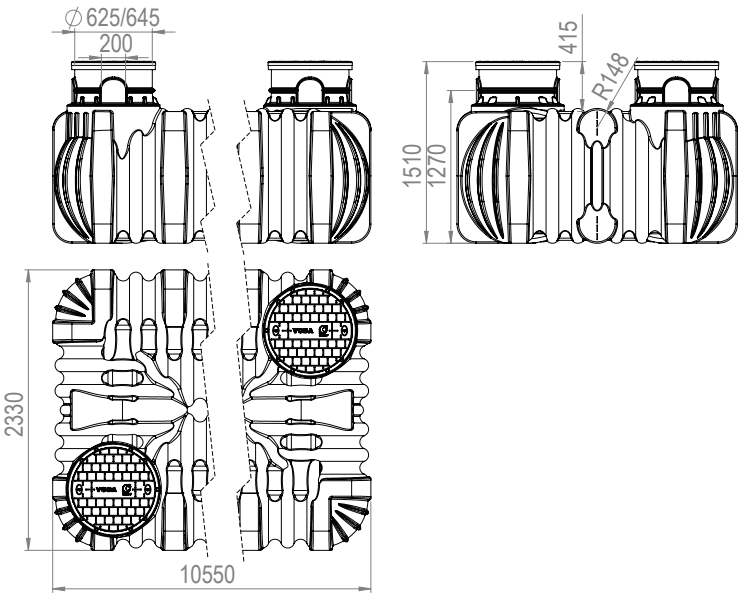

AQUAstay FLAT 25.000 l

TIP	IDENT	Должина mm (L)	Ширина mm (W)	Висина mm (H)	Тежина kg
	214344955	13100	2330	1510	~ 1130
	214346955	13100	2330	1510	~ 1130
	214345955	13100	2330	1510	~ 1130

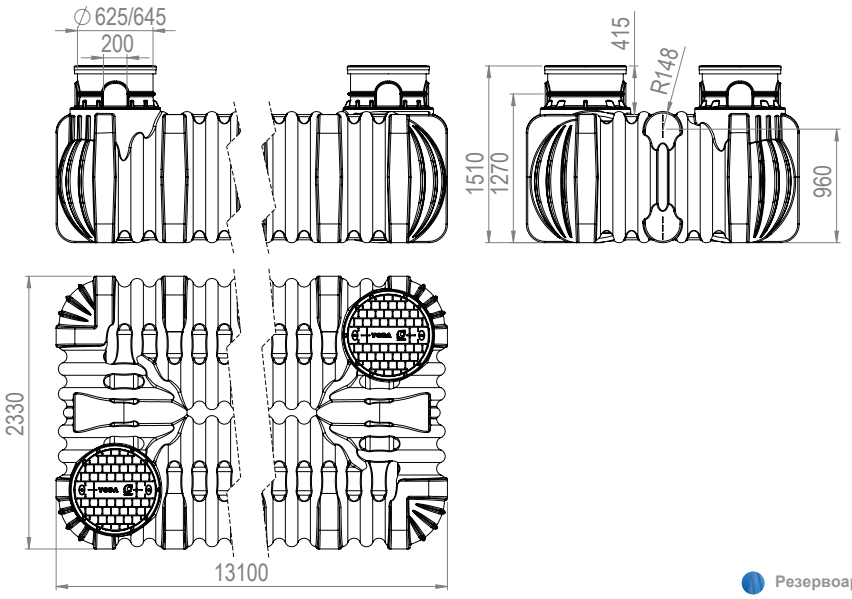

Резервоар за дожд. Рез. за питна вода Рез. за отпадна вода

AQUAfilter за дождовница

IDENT	Диаметар mm	Висина mm	Приклучок	Тежина kg
214390205	373	450 (+/- 20) прилагодлива в.	DN110	3,9

НОВО

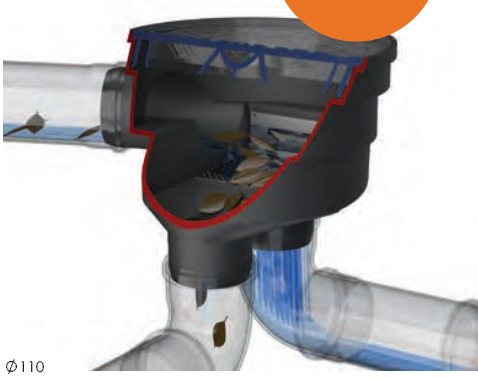

•Наменет за механичко чистење на дождовница од површини до максимум ²50 м².
•Се инсталира помеѓу цевката за олуци DN110 и колекторот за вода или по избор во отворот за проверка на колекторот AQUAStay.
•Погоден за пешачки сообраќај (со соодветна инсталација и вклучен капак).
•Самочистечки е и ги одделува крупните честички со помош на сито.

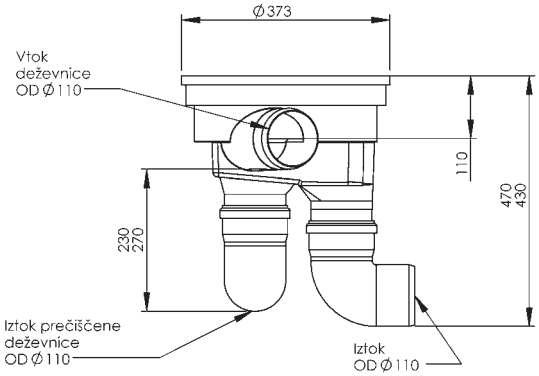

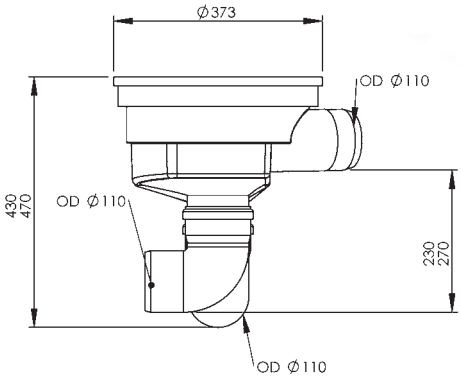

PE ПРСТЕНИ - 625/250 mm

TIP	IDENT	Диаметар mm (D)	Висина mm (H)
	139005023	625	250
	139005022	625	250
	139005021	625	250

PE ПРСТЕНИ - 625/500 mm

TIP	IDENT	Диаметар mm (D)	Висина mm (H)
	139005033	625	500
	139005032	625	500
	139005031	625	500

PE ПРОДОЛЖЕТОК - 625/250 mm Со гумица

TIP	IDENT	Диаметар mm (D)	Висина mm (H)
	139007202	625	250
	139007203	625	250
	139007201	625	250

PE ПРОДОЛЖЕТОК - 625/500 mm Со гумица

TIP	IDENT	Диаметар mm (D)	Висина mm (H)
	139007208	625	500
	139007209	625	500
	139007207	625	500

PE КАПАК

IDENT	НАЗИВ
400030421	КАНАЛИЗАЦИСКА ПЕ капак ф625 - ЗЕЛЕН
400030800	ЛИЕН ПЕ ВЕНТИЛАТОР СО ЗАШТИТА

ГУМИЦИ

IDENT	НАЗИВ
139007401	ГУМИЦА ЗА КАПАК - DN 625
139007411	ГУМИЦА ЗА PE КАПАК - DN 625/17x24
139007501	ГУМИЦА ЗА PE ТЕЛЕСКОП - fi 20 DN 625

КЛУЧ

IDENT	НАЗИВ
940000911	КАПАК СО БРАВА ЗАЗАКЛУЧУВАЊЕ - fi 625 PE

ВЛЕЗЕН ЗАПТИВ ЗА ПВЦ И ПЕ МАЗНИ ЦЕВКИ

IDENT	НАЗИВ
134000001	ВГРАДЕН ВЛЕЗЕН ЗАПТИВ FI 25-40
134000006	ВГРАДЕН ВЛЕЗЕН ЗАПТИВ FI 50
134000007	ВГРАДЕН ВЛЕЗЕН ЗАПТИВ FI 63
134000008	ВГРАДЕН ВЛЕЗЕН ЗАПТИВ FI 75
134000009	ВГРАДЕН ВЛЕЗЕН ЗАПТИВ FI 90
134000010	ВГРАДЕН ВЛЕЗЕН ЗАПТИВ FI 110
134000011	ВГРАДЕН ВЛЕЗЕН ЗАПТИВ FI 125
134000012	ВГРАДЕН ВЛЕЗЕН ЗАПТИВ FI 160
134000013	ВГРАДЕН ВЛЕЗЕН ЗАПТИВ FI 200
134000014	ВГРАДЕН ВЛЕЗЕН ЗАПТИВ FI 250
134000015	ВГРАДЕН ВЛЕЗЕН ЗАПТИВ FI 350

КРУНА ЗА ОТВОР

IDENT	НАЗИВ
213907000	АДАПТЕР ЗА ДУПЧАЛКА
213907110	КРУНА 50/57
213907120	КРУНА 63/70
213907130	КРУНА 75/83
213907140	КРУНА 90/98
213907150	КРУНА 110/124
213907170	КРУНА 125/138
213907200	КРУНА 160/175
213907400	КРУНА 200/215
213907600	КРУНА 250/265

РЕМЕН ЗА ФИКСИРАЊЕ

РЕЗЕРВОАР	Ремен L - краток	Ремен L - долг	Ремен XL - краток	Ремен XL - долг	Ремен XXL - долг	Ремен XXL - долг
2.000 L - L		2 kos				
2.500 L - L		2 kos				
3.000 L - L	2 kos					
3.500 L - XL				2 kos		
5.000 L - XL			2 kos			
6.000 L - XL			2 kos			
7.000 L - XL			2 kos			
10.000 L - XL			3 kos	2 kos		
8.000 L - XXL						2 kos
10.000 L - XXL						2 kos
12.000 L - XXL					2 kos	2 kos
16.000 L - XXL					2 kos	2 kos
18.000 L - XXL					2 kos	2 kos
20.000 L - XXL					2 kos	2 kos
26.000 L - XXL					4 kos	2 kos
28.000 L - XXL					4 kos	2 kos
30.000 L - XXL					4 kos	2 kos
36.000 L - XXL					6 kos	2 kos
38.000 L - XXL					6 kos	2 kos
40.000 L - XXL					7 kos	2 kos
46.000 L - XXL					8 kos	2 kos
50.000 L - XXL					10 kos	2 kos

IDENT	НАЗИВ	Должина m (L)
214390480	Ремен L-краток	3,65
214390485	Ремен L -долг	3,80
214390490	Ремен XL-краток	4,50
214390495	Ремен XL -долг	4,70
214390500	Ремен XXL-краток	5,90
214390505	Ремен XXL-долг	6,10

РЕМЕН ЗА ФИСКИРАЊЕ AQUAstay FLAT

IDENT	Резервоар	Ремен	Должина m (L)
214390470	5.000 L	2 kos	4,6
214390470	10.000 L	4 kos	4,6
214390470	15.000 L	6 kos	4,6
214390470	20.000 L	8 kos	4,6
214390470	25.000 L	10 kos	4,6

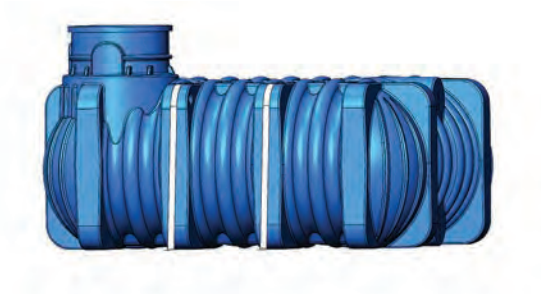

ЗАВАРЕНИ ПРИКЛУЧОЦИ

IDENT	НАЗИВ
134001402	d 25 (3/4") L=400mm
134001403	d 32 (1") L=400mm
134001404	d 40 (5/4") L=400mm
134001405	d 50 (6/4") L=400mm
134001406	d 63 (2") L=400mm
134001407	d 75 L=400mm
134001408	d 90 L=400mm
134001409	d 110 L=400mm
134001410	d 125 L=400mm
134001412	d 160 L=400mm
134001413	d 200 L=400 mm
134001415	d 250 L=400 mm
134001417	d 315 =400 mm

МОНТАЖНА СПОЈКА ЗА ПОВРЗУВАЊЕ

IDENT	НАЗИВ
214351030	Монтажна спојка за поврзување Ф 1"
214351040	Монтажна спојка за поврзување Ф 5/4"
214351050	Монтажна спојка за поврзување Ф 6/4"
214351060	Монтажна спојка за поврзување Ф 2"

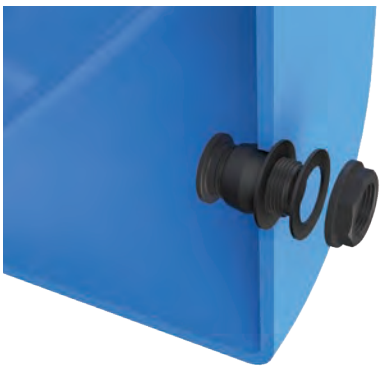

AQUAstay - СОБИРАЧИ НА ДОЖДОВЖНА ВОДА, ПИЕЊЕ И ОТПАДНИ ВОДИ

КАНАЛИЗАЦИЈА - ИНСПЕКЦИЈА ШАХТИ ЕЛЕКТРИЧНИ - КАБЕЛСКИ ШАХТИ ШАХТИ ОД ПЕСОЧНИ КУЌИ

ПРЕЧИСИТЕЛНИ СТАНИЦИ

AQUAoil - СЕПАРАТОРИ НА МАСЛО И МАСТИ

ПРОГРАМА ЗА КАРАВАНИ - КОНТЕЈНЕРИ ЗА ПИЕЊЕ И ОТПАДНА ВОДА

ECOdip - ПОДЗЕМНИ КОНТЕЊЕРИ

ПЛОВЦИ

APLAST proizvodnja in trgovina, d. o. o.
Ložnica pri Žalcu 37, 3310 Žalec, Slovenija
www.aplast.si | info@aplast.si

ISO 9001
ISO 14001
BUREAU VERITAS
Certification

Ваш продавач:

Резервоар Систем ДОО
Ул Гоце Делчев бр.89
Кочани
www.rezrvoari.mk
info@rezervoari.mk
078-549-152 - 071-425-054

РЕЗЕРВОАРИ
ВОДА ЗА ЖИВОТ
WWW.REZERVOARI.MK

Април 2025 Го задржуваме правото на типографски грешки и промени во содржината и техничките промени. Скиците се симболични.